assistencia@celmoveis.com.br
(32) 3559- 1559 | 3559- 1550

Esquema de Montagem

MESA DAKOTA 1,60X0,80

RELAÇÃO DE FERRAGENS		
COD	QTD	DESCRIÇÃO
2342	06	PARAFUSO 7x50
2358	06	TAMPA PARAFUSO 13mm
2352	06	SILICONE 6mm
2321	04	CANTONEIRA 04 FUROS
5363	16	PARAFUSOS 3,5x14
1272	01	CHAVE ZETA
4023	04	SAPATINHA (L)
2347	04	PREGO 10x10

RELAÇÃO DE PEÇAS		
COD	QTD	DESCRIÇÃO
6246	01	TRAVESSA INF. DAKOTA
6608	01	TRAVESSA SUP. DAKOTA
6609	02	LATERAL BASE DAKOTA 1,60
6575	01	TAMPO MESA DAKOTA 1,60
6576	01	VIDRO 04mm 1599X799

PRODUTO MONTADO

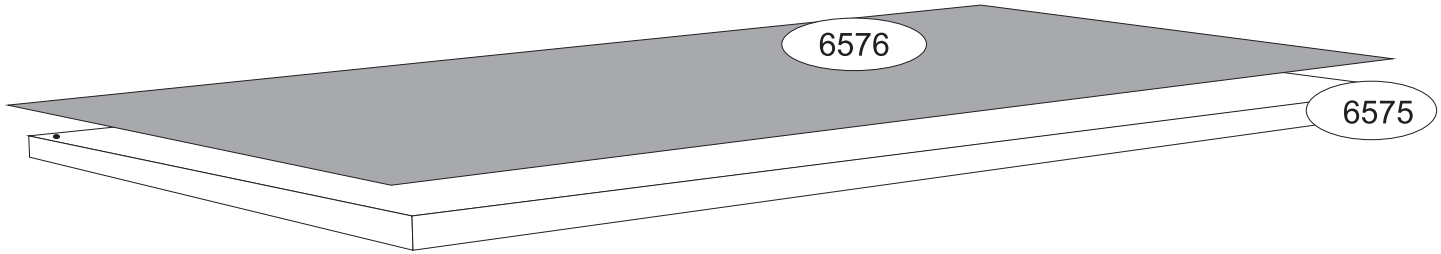

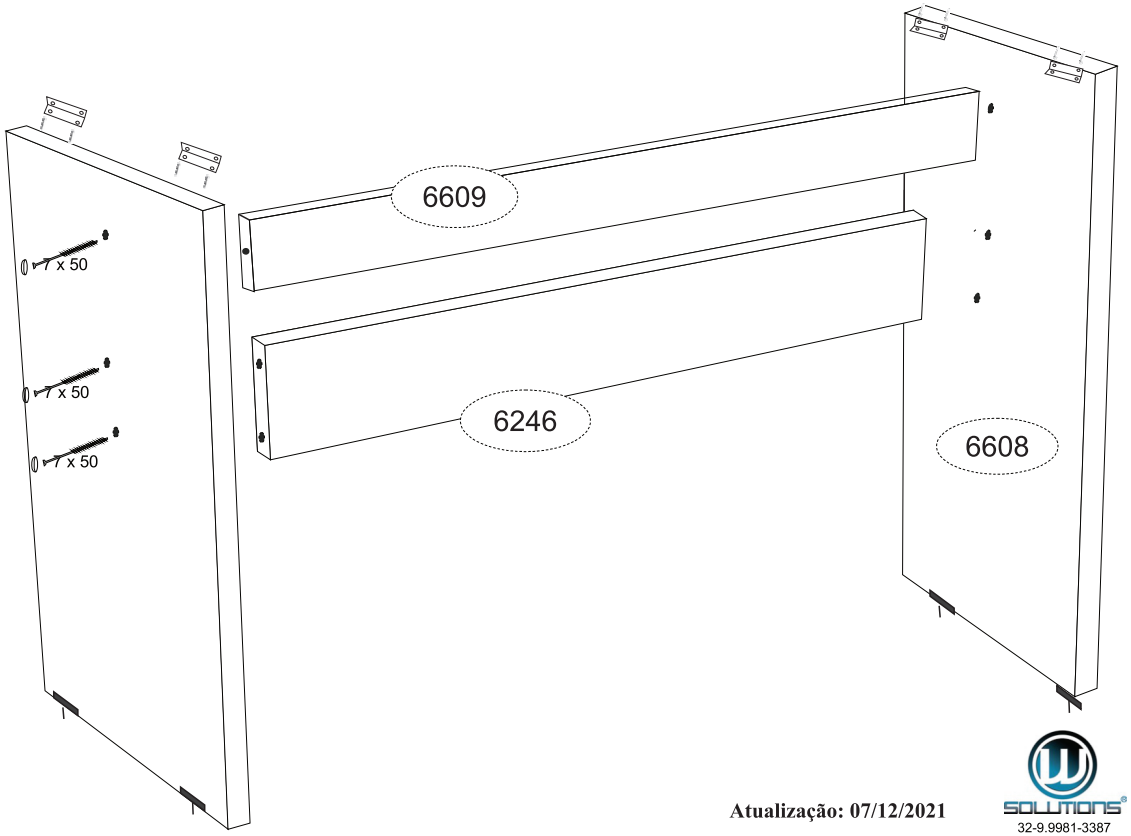

Atualização: 07/12/2021

SOLUTIONS
32-9.9981-3387

Termo de Garantia

Parabéns! Você acaba de comprar um produto que é refência de qualidade, durabilidade e beleza em todo o Brasil. Isso porque a Cel Móveis faz de tudo para oferecer a você as melhores salas de jantar do mercado.

DISPOSIÇÕES E PRAZOS DE GARANTIA

Este produto tem garantia de 06 (seis) meses, sendo 03 (três) meses referente ao código de defesa do consumidor e 03 (três) meses pela Cel Móveis, a partir da data da Nota fiscal emitida pela loja onde foi adquirido o produto. A garantia cobre defeitos de fabricação, vícios ocultos e degradação precoce das matérias primas e componentes empregados na produção.

A garantia não cobre envio e retorno do produto a indústria.

EXCLUSÃO DA GARANTIA

1) Verifique o estado da embalagem do produto no momento da entrega. Se houver danos nas mesmas de forma que possa provocar danos às peças, comunique imediatamente a loja onde adquiriu o produto preenchendo o formulário em anexo;

2) Esta garantia não cobre defeitos de montagem e mau uso. A Cel Móveis não se responsabiliza pela montagem e entrega ao consumidor.

3) Uso de ferramentas e reparos não autorizados pela Cel Móveis implicará na perda da garantia.

4) A exposição do produto a umidade, calor excessivo, produtos quimicos e incidência direta a luz solar implicará na perda da garantia.

5) Para assegurar o direito a garantia preencha corretamente a ficha abaixo.

LIMPEZA E CONSERVAÇÃO

1) Na limpeza utilizar pano limpo e levemente umedecidos. Pode-se utilizar lustra móveis.

2) Não utilizar de forma alguma objetos ásperos e produtos a base de solventes como álcool, gasolina, acetona, etc.

VIA DA LOJA

Li as instruções e estou plenamente satisfeito com o produto e sua montagem.

Data da aquisição:_____/_____/_____ Nota Fiscal nº_____

Produto: _____

Loja onde comprou: _____Tel: _____

Nome do consumidor: _____

CPF: _____

Assinatura_____

Observação:

VIA DO CONSUMIDOR

Li as instruções e estou plenamente satisfeito com o produto e sua montagem.

Data da aquisição:_____/_____/_____ Nota Fiscal nº_____

Produto: _____

Loja onde comprou: _____Tel: _____

Nome do consumidor: _____

CPF: _____

Assinatura_____

Observação: